группа из 17 аккумуляторов по 12 вольт

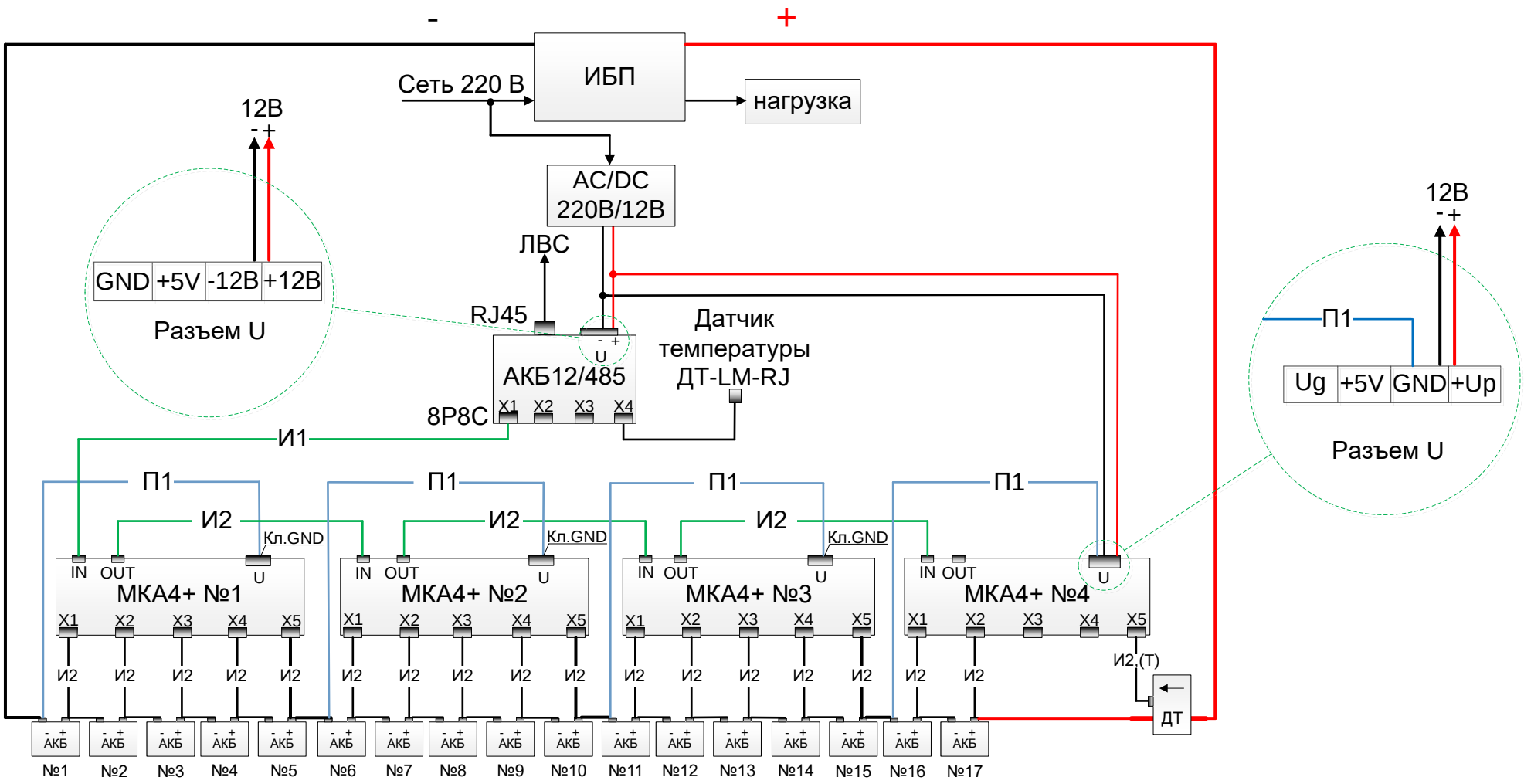

И1, И2,Т, П1 - комплектные кабели

МКА4+ №1,2,3 -
питание от аккумуляторов
Джамп. J14, J17 снять, J19 установить

МКА4+ №4 -
питание от блока питания
Джамп. J14,J17 Установить, J19 снять

ТЕХНОТРОНИКС